REVISÕES / REVISIONS			
REV	DESCRIÇÃO/DESCRIPTION	DATA/DATE	NOME/NAME

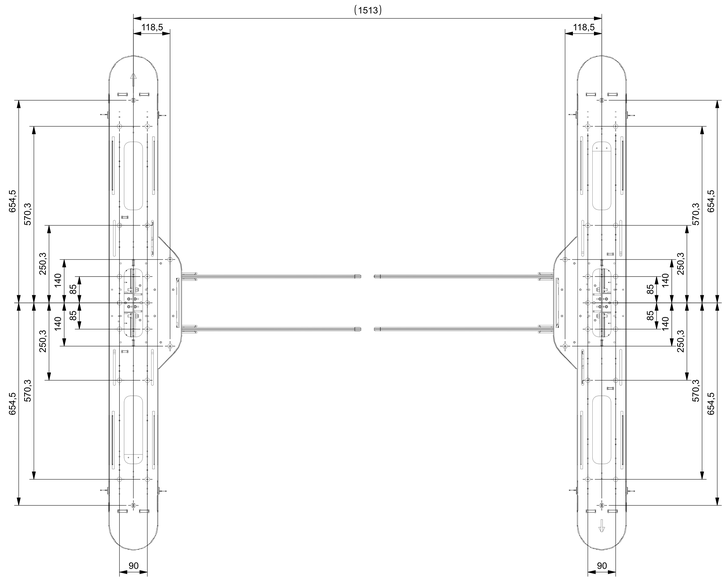

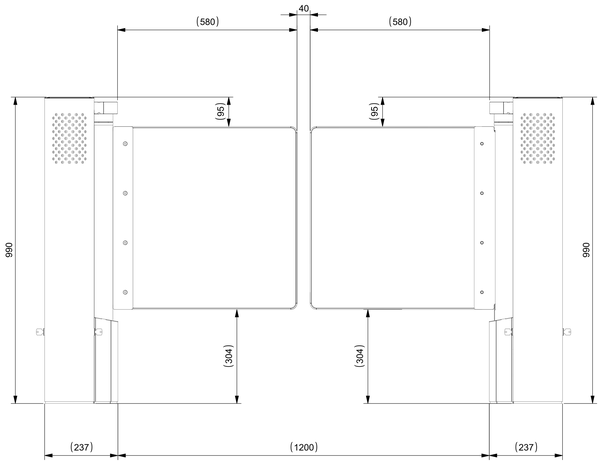

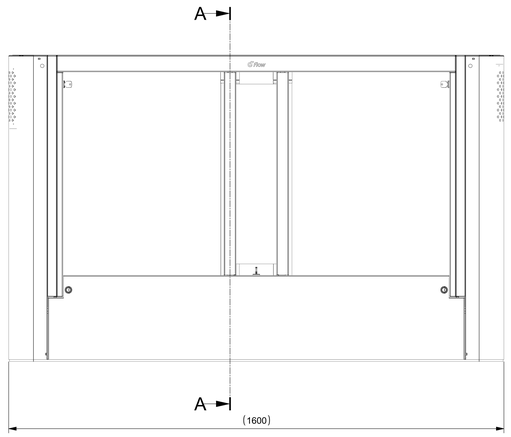

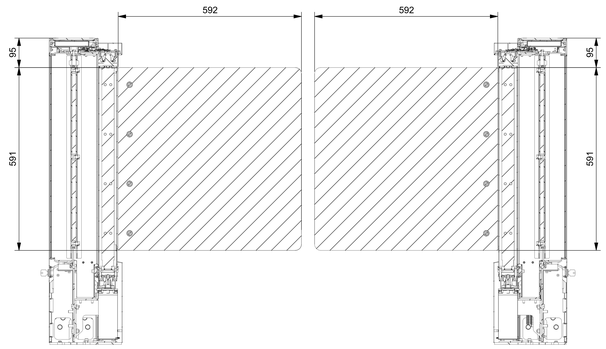

SECTION A-A

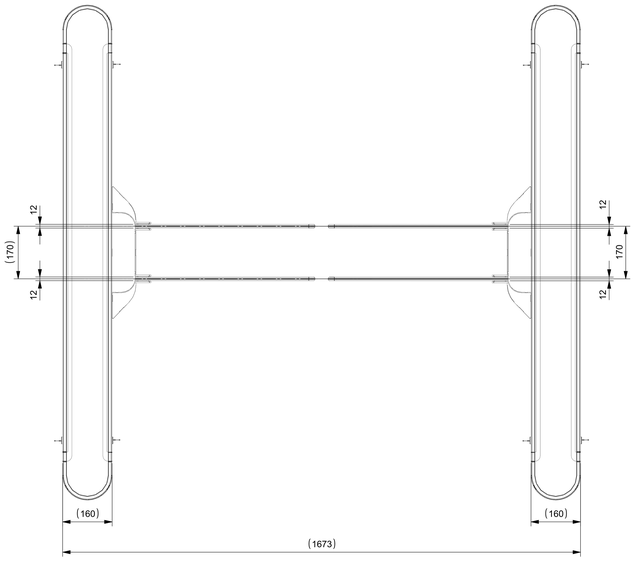

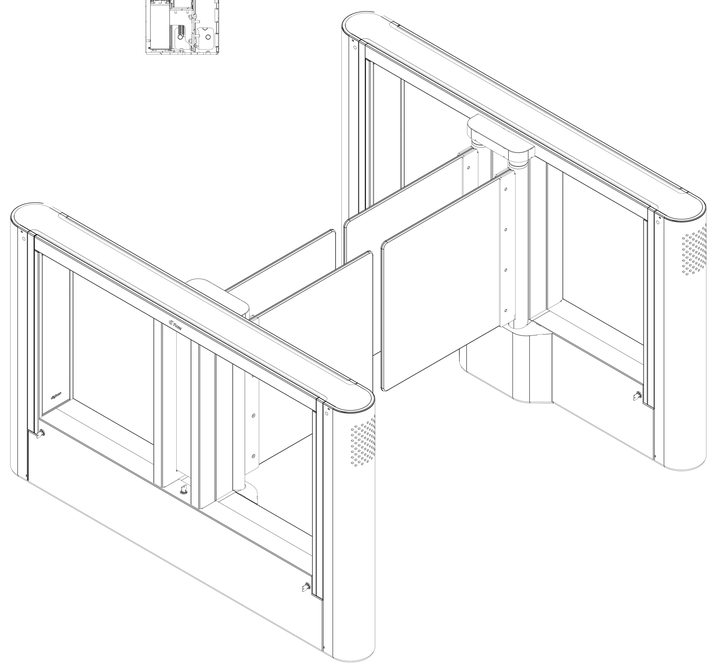

VISTA ISOMÉTRICA

NOTAS / NOTES:

1- ARREDONDAR ARESTAS VIVAS (0.2-0.5mm)
ROUND SHARP EDGES (0.2-0.5mm)
2- AS COTAS ASSINALADAS COM OBLONGO OU QUE POSSUEM TOLERÂNCIAS ESPECÍFICADAS DEVEM SER INSPECIONADAS PARA CONTROLE DE PRODUÇÃO, POIS SÃO FUNCIONAIS.
(DIMENSIONS MADE WITH OBLONG OR THAT HAVE SPECIFIED TOLERANCES MUST TO BE INSPECTED FOR PRODUCTION CONTROL, BECAUSE THEY ARE ARE FUNCTIONAL)
3- PEÇA ISENTA DE REBARBAS.
(PART EXEMPTS OF SHARP EDGES).
4- DIMENSIONAL, OBTIDO APÓS TRATAMENTO SUPERFICIAL.
(DIMENSIONS OBTAINED AFTER SUPERFICIAL FINISH)
5- DIMENSÕES EM MILIMETROS.
(DIMENSIONS IN MILIMETERS)
6- COTAS SEM TOLERANCIA, CONSULTAR NA TABELA LATERAL.
(DIMENSIONS WITHOUT TOLERANCE, SEE SIDE TABLE)

Antes de Imprimir pense em seu compromisso com o Meio Ambiente / Please consider the environment before printing.

digicon

MATERIAL/MATERIAL:

TRATAMENTO/FINISH:

DESENHISTA/DRAWN: **igor.cunha** 19-Jun-2023

PROJETISTA/CHKD: **igor.cunha** dlm

MASSA/MASS: g/mm | ÁREA SUPERFICIAL/SURFACE AREA: -

DESCRIÇÃO/DESCRIPTION: **1200 - PORTA DUPLA BAIXA**

CÓDIGO/CODE: **EST007388**

ESCALA/SCALE: **1:7** | FOLHA/SHEET: 1 de 1

ESTE DESENHO É PROPRIEDADE EXCLUSIVA DA DIGICON SIA. CEDIDO SOB CONDIÇÃO DE NÃO SER COPIADO, MOSTRADO OU UTILIZADO CONFIDENCIAL.

PROPRIETARY AND CONFIDENCIAL ALL INFORMATION IN THIS SHEET IS THE SOLE PROPERTY OF DIGICON S.A.

NBR ISO 2768-1

| | | |